MK28L

AUTOBETONPOMPA “MAGNUM” MK28L-115 RH

Braccio di distribuzione	MK28L
Gruppo pompante	PB 607 S7, PB 808 S7
Betoniera	RH 115
Motorizzazione	PTO-Accoppiatore
Autotelaio	4 assi

Dimensioni

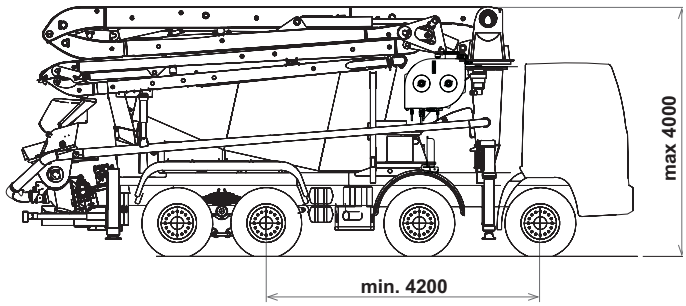

Le dimensioni sono variabili in funzione dell’autotelaio

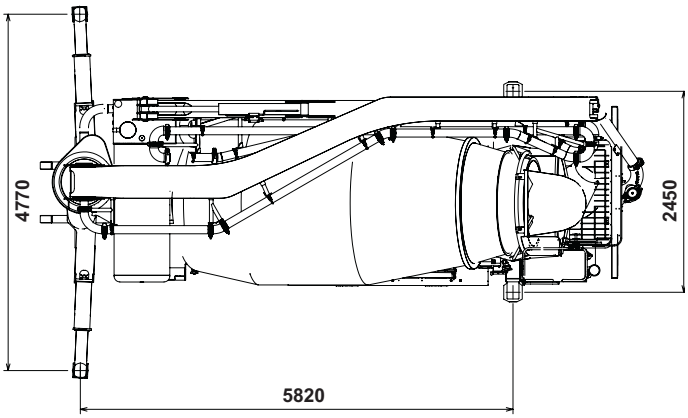

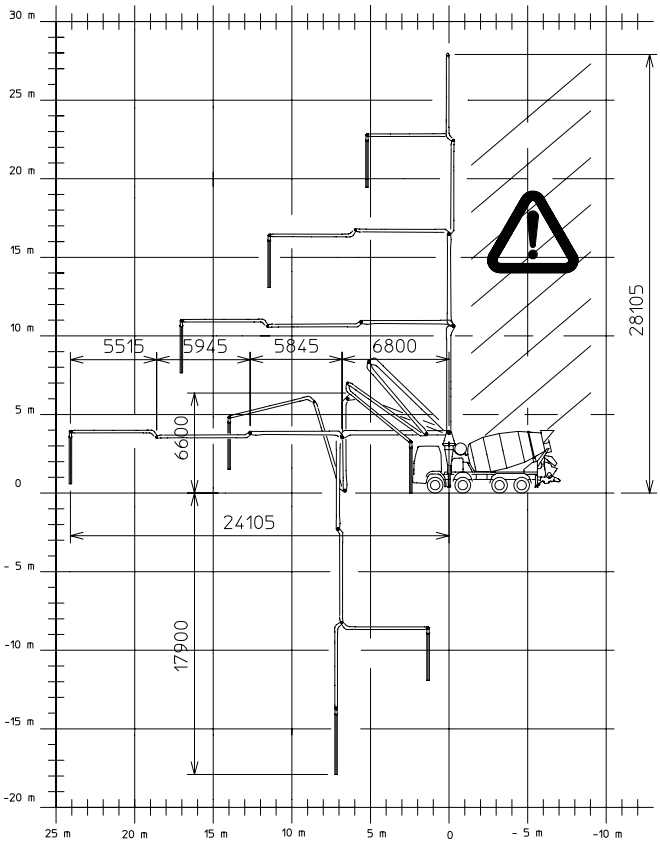

MK28L

AUTOBETONPOMPA "MAGNUM" MK28L-115 RH

Braccio di distribuzione	MK28L
Gruppo pompante	PB 607 S7, PB 808 S7
Betoniera	RH 115
Motorizzazione	PTO-Accoppiatore
Autotelaio	4 assi

Dotazioni di serie

- Linea compatta e armonica, studiata per montaggio su autotelai a 4 assi
- Telaio ad elevatissimo assorbimento torsionale, calcolato col Metodo ad Elementi Finiti (FEM)
- Distribuzione carichi ideale per un migliore assetto di guida, in funzione del relativo disassamento tra betoniera e braccio
- Stabilizzazione comandata idraulicamente da ogni lato della macchina con doppio sfilo telescopico anteriore a sequenza automatica brevettata e stabilizzatori fissi posteriori
- Tamburo ad alta capacità di carico a fondo ellittico in acciaio ad alta resistenza all'usura in 30 MnB5
- Braccio MK 28.4 L , 4 elementi, tubazione da 100 mm, ripiegamento a "Z"
- Gruppi Pompanti CIFA, ad elevate prestazioni di aspirazione calcestruzzo e pompaggio, alto coefficiente di riempimento, geometrie ottimizzate per minori usure
- Parafanghi monoasse in polimero e paraspruzzi
- Comando braccio a mezzo di distributore proporzionale
- Sistema di supporto "BFC" Best-Flex Cifa, che consente ad un solo operatore di cambiare le tubazioni calcestruzzo con rapidità, facilità e sicurezza
- Regolatore di portata calcestruzzo
- Dispositivo di sicurezza all'apertura della portella di scarico del calcestruzzo
- Pompaggio silenzioso con elevate prestazioni: portata calcestruzzo dolce, continua e regolare
- Riduzione 5"-4" lunghezza 3000 mm per diminuire pressioni di pompaggio e usure
- 2 radiocomandi proporzionali Hetronic con doppia velocità di movimento braccio, sintetizzatore per la ricerca automatica della frequenza libera, manipolatori a 8 posizioni e variatore di portata. Cavo d'emergenza da 20m
- 2 tronchi canala supplementari, con supporti di fissaggio su controtelaio
- Vibratore elettrico su griglia tramoggia, comandato a distanza
- Sistema di lubrificazione centralizzata del gruppo pompante
- Sistema di lubrificazione automatica ad olio dei pistoni pompanti
- Sistema di lubrificazione manuale supplementare per gruppo pompante
- Piastre di ripartizione carico per stabilizzatori, con relativo alloggiamento
- Faro di illuminazione tramoggia gruppo pompante
- Accessori per pulizia e lavaggio
- Sonda automatica di regolazione scarico betoniera in tramoggia
- Tubazioni calcestruzzo a doppio spessore con inserti in carburi di cromo ad alta resistenza all'usura CIFA Long Life
- Anello di usura e piastra di usura con inserti in carburi di cromo ad alta resistenza all'usura

Gestione macchina

- Easytronic:
  - -Monitor LCD
  - -Dati del tamburo
  - -Dati gruppo pompante
  - -Contatori ore lavoro
  - -Diagnostica

Principali accessori

- Rotazione continua braccio
- Canala di scarico conica con terminale diam. 200mm
- 2 Radiocomandi proporzionali HBC (in sostituzione degli standard)
- Impianto di ingrassaggio manuale per riduttore, rulli e anello
- Impianto di ingrassaggio centralizzato automatico per braccio
- Kit tubi oleodinamici di emergenza
- Tappo "Ekos" antipolvere per chiusura tamburo
- Sistema di controllo stabilità LSC
- Portatubi/gommoni in Alluminio su entrambi i lati con parafanghi in polimero e paraspruzzi
- Tubazioni calcestruzzo su braccio a doppio spessore con inserti in carburi di cromo ad alta resistenza all'usura CIFA Long Life TOP (LLT)
- Pompa acqua alta pressione

Dati Betoniera

Modello		**115**
Capacità nominale	m^3	9
Volume geometrico	m^3	14,6
Coefficente di riempimento	%	69
Velocità massima di rotazione	*r.p.m.*	14
Capacità serbatoio acqua	*l*	800
Portata - Pressione pompa acqua	*l/min-bar*	230/15
Contalitri scala	*l*	0-500

Dati tecnici Gruppo Pompante

Modello		**PB 607 S7**	**PB 808 S7**
Max. produzione teorica	m^3/h	61	81
Max. pressione teorica	*bar*	71	81
Max. numero cicli al minuto	*n°*	32	43
Canne cls (diam. x corsa)	*mm*	200x1000	200x1000
Capacità tramoggia	*l*	400	500
Diametro valvola "S"	*"*	7	7

Dati tecnici Braccio

Modello		**MK28.4L**
Diametro tubazioni	*mm*	100
Max. altezza verticale	*m*	28,1
Max. distanza in orizzontale	*m*	24,1
Numero di sezioni		4
Angolo apertura 1ª sezione		90°
Angolo apertura 2ª sezione		185°
Angolo apertura 3ª sezione		253°
Angolo apertura 4ª sezione		254°
Angolo di rotazione		-240° / +240°
Lunghezza terminale in gomma	*m*	4

Dati tecnici e caratteristiche sono soggetti a modifiche senza preavviso

CIFA S.p.A.
via Stati Uniti d'America,26
20030 Senago (Milano) - Italia
tel.: +39.02.990131 - fax: +39.02.9981157
www.cifa.com